外形寸法図

SURUGA SEIKI CADデータ 3D・2D

KS451-40

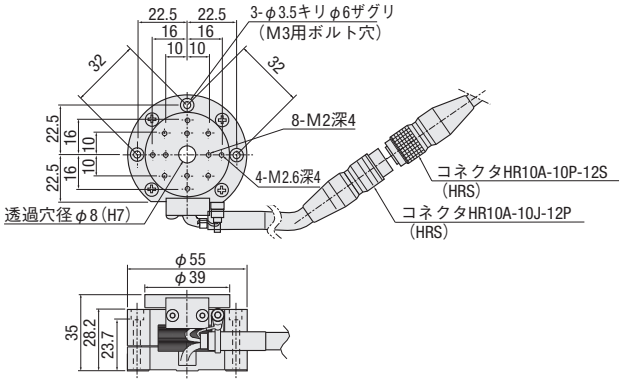

24V対応センサアンプ基板：K-PCBA24

取扱説明書 RoHS

K-PCBA24は、弊社のコントローラを使わずに、モーションコントロールボードやプログラマブルロジックコントローラ(PLC)を用いて、EE-SX1103センサ使用の自動ステージを駆動する際に必要となります。一般に、これらの制御機器のセンサ入力回路にはフォトカプラが使用され、10mA程度の動作電流が必要となります。また、センサ電流はDC24Vとなります。しかし、EE-SX1103センサ内蔵の弊社自動ステージはDC5Vで動作し、出力電流は1mA程度しか流すことができないため、直接、これらの制御機器に接続することができません。
このような場合、K-PCBA24をセンサアンプとして組み込んで頂ければ、電源電圧はDC24Vとなり、出力電流も最大500mAまで流すことが可能となります。

K-PCBA24

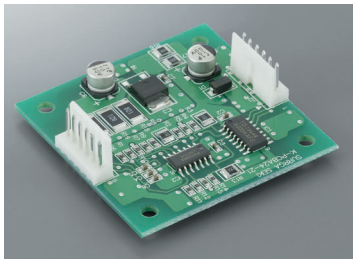

外形寸法図

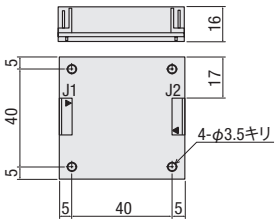

▼印はコネクター1ピンの位置を示す。

■全体構成図

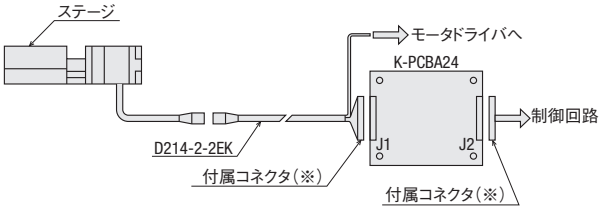

※付属コネクタへの圧着は、お客様自身で行ってください。

■センサアンプ基板及びドライバの接続例

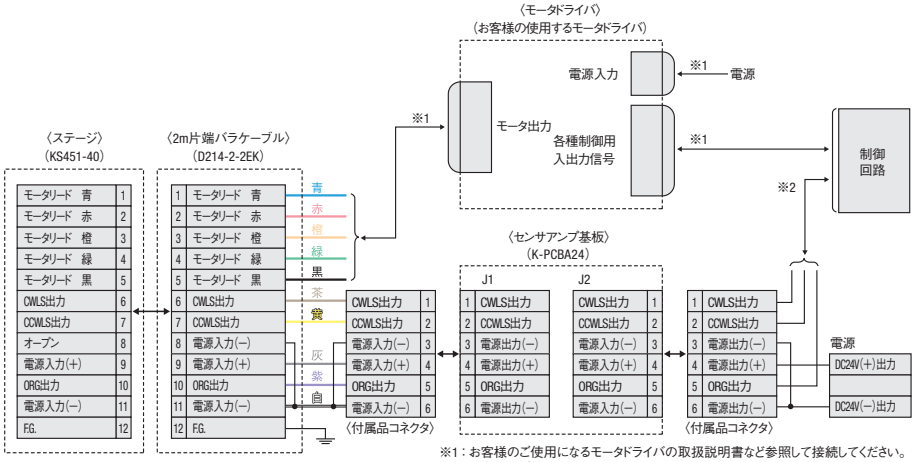

※1：お客様のご使用になるモータドライバの取扱説明書など参照して接続してください。
※2：お客様のご使用になる制御回路に合わせて接続してください。

●センサ破損にご注意ください。

※この基板の要・不要は、使用されるステージのセンサスペック(電源・電圧の欄)をご覧ください。
※この基板の必要がないステージもあります。

3 数量1~3 日目発送

SPEC	
型式	**K-PCBA24**
外形寸法	50(W)×50(D)×16(H)mm
コネクタ型式	171825-6(タイコエレクトロニクスジャパン6(同))
適合コネクタ	171822-6(付属品)
電源電圧	DC24V±10%
消費電流	30mA以下
制御出力	NPNオープンコレクタ出力　DC24V　500mA以下
使用環境	0～40℃,20～80%RH(非結露)
付属品	コネクタ2個　171822-6(タイコエレクトロニクスジャパン(同))
	接触子12個　170204-1(タイコエレクトロニクスジャパン(同))
価格	**¥5,000**

※コネクタの加工はお客様で行ってください。なお配線には0.2mm²以上の太さの電線を用いてください。基板取付用ねじはお客様でご用意ください。