ケーブル

RoHS　3日目発送　数量1~6

自動ステージとステッピングモータコントローラ間の接続ケーブルです。標準2mケーブルの他、次のようなケーブルも用意しています。

●2～6mケーブル（2m刻み）　●片端バラ線ケーブル（コントローラ側がバラ線）　●ロボットケーブル

自動ステージ購入の際これらのケーブルを選択できます。ケーブルのタイプは製品各ページのコード表でご確認ください。

D214-1-2E

D214-2-2E

片端バラ線ケーブル

コントローラ（DS102/112シリーズ）をご使用の場合は両端コネクタ付をご選定ください。

■通常ケーブル／最小曲げ半径：R33mm

型式	D214-1-2E	D214-1-4E	D214-1-6E	D214-1-2EK	D214-1-4EK	D214-1-6EK	D214-2-2E	D214-2-4E	D214-2-6E	D214-2-2EK	D214-2-4EK	D214-2-6EK
コネクタ有無	両端コネクタ付			片端（コントローラ側）バラ線			両端コネクタ付			片端（コントローラ側）バラ線		
コントローラ側コネクタ	09-0341-02-14（Binder）			―			09-0341-02-14（Binder）			―		
ステージ側コネクタ	SRCN6A21-16S（JAE）						HR10A-10P-12S（73）（HRS）					
ケーブル長	2m	4m	6m	2m	4m	6m	2m	4m	6m	2m	4m	6m
価格	**¥6,000**	**¥8,000**	**¥12,000**	**¥6,000**	**¥8,000**	**¥12,000**	**¥6,000**	**¥8,000**	**¥12,000**	**¥6,000**	**¥8,000**	**¥12,000**
絶縁体色	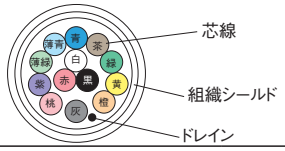						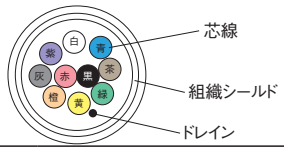					

■ロボットケーブル／最小曲げ半径：R33mm　通常ケーブルと比べ耐屈曲、耐ねじれ、耐油、柔軟性に優れています。

型式	D214-1-2R	D214-1-4R	D214-1-6R	D214-1-2RK	D214-1-4RK	D214-1-6RK	D214-2-2R	D214-2-4R	D214-2-6R	D214-2-2RK	D214-2-4RK	D214-2-6RK
コネクタ有無	両端コネクタ付			片端（コントローラ側）バラ線			両端コネクタ付			片端（コントローラ側）バラ線		
コントローラ側コネクタ	09-0341-02-14（Binder）			―			09-0341-02-14（Binder）			―		
ステージ側コネクタ	SRCN6A21-16S（JAE）						HR10A-10P-12S（73）（HRS）					
ケーブル長	2m	4m	6m	2m	4m	6m	2m	4m	6m	2m	4m	6m
価格	**¥10,000**	**¥15,000**	**¥25,000**	**¥10,000**	**¥15,000**	**¥25,000**	**¥10,000**	**¥15,000**	**¥25,000**	**¥10,000**	**¥15,000**	**¥25,000**
絶縁体色							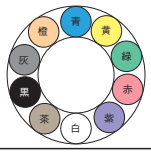					

■4センサ用ケーブル／最小曲げ半径：R33mm　4センサ使用時にお使いいただくケーブルです。

型式	D214-2-2EA	D214-2-4EA	D214-2-6EA	D214-2-2EAK	D214-2-4EAK	D214-2-6EAK	D214-2-2RA	D214-2-4RA	D214-2-6RA	D214-2-2RAK	D214-2-4RAK	D214-2-6RAK
コネクタ有無	両端コネクタ付			片端（コントローラ側）バラ線			両端コネクタ付			片端（コントローラ側）バラ線		
コントローラ側コネクタ	09-0341-02-14（Binder）			―			09-0341-02-14（Binder）			―		
ステージ側コネクタ	HR10A-10P-12S（73）（HRS）						HR10A-10P-12S（73）（HRS）					
ケーブル長	2m	4m	6m	2m	4m	6m	2m	4m	6m	2m	4m	6m
価格	**¥10,000**	**¥12,000**	**¥16,000**	**¥10,000**	**¥12,000**	**¥16,000**	**¥14,000**	**¥16,000**	**¥30,000**	**¥14,000**	**¥16,000**	**¥30,000**
絶縁体色	〔通常ケーブル〕 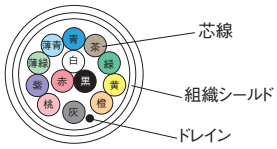						〔ロボットケーブル〕					

■多芯ケーブル共通仕様

種類		通常ケーブル	ロボットケーブル
導体	構成	40本/0.08mm［24AWG］	50本/0.08mm［24AWG］
	外径約	0.65mm	
絶縁体	材質	PVC	ETFE
	色	ケーブル断面図参照	
シース	材質	PVC	
	色	黒	
仕上外径		6.70±0.15mm	
最小曲げ半径		R33mm	

ケーブル結線図

■通常ケーブル

●D214-1-2E(K)、D214-1-4E(K)、D214-1-6E(K)

※片端バラケーブル(末尾K付き)の場合は、14ピンオスコネクタ(コントローラ)側がバラ線となります。

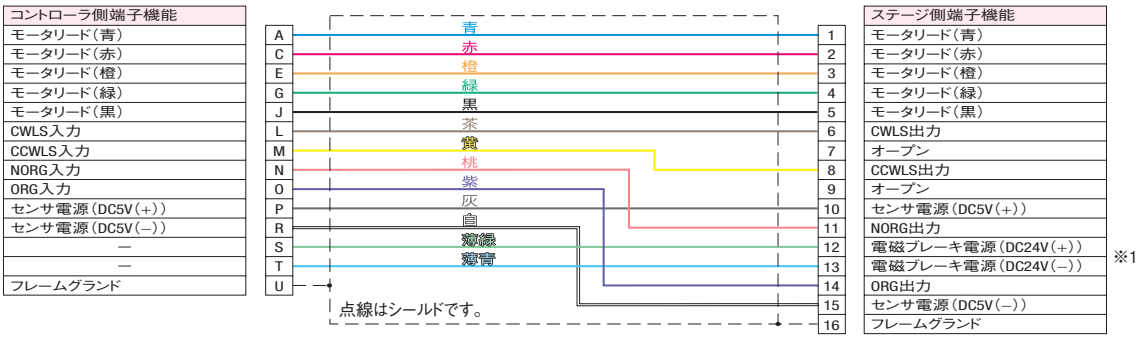

※1 電磁ブレーキ付き以外のモータではこの端子はオープンになっています。

●D214-2-2E(K)、D214-2-4E(K)、D214-2-6E(K)

※片端バラケーブル(末尾K付き)の場合は、14ピンオスコネクタ(コントローラ)側がバラ線となります。

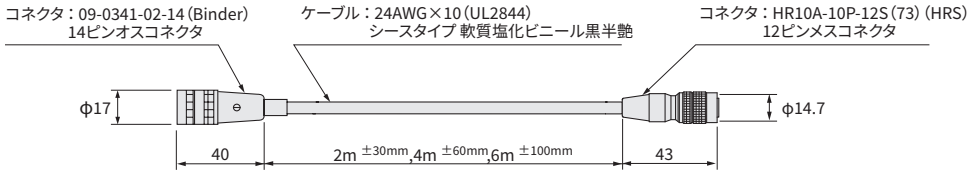

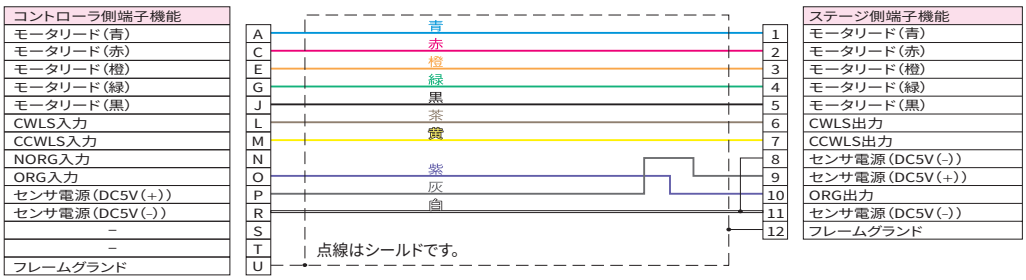

■スリット原点センサ(ORG2)対応ケーブル(PG,KGB07シリーズ用)

●D214-2-2EA(K)、D214-2-4EA(K)、D214-2-6EA(K)

※片端バラケーブル(末尾K付き)の場合は、14ピンオスコネクタ(コントローラ)側がバラ線となります。

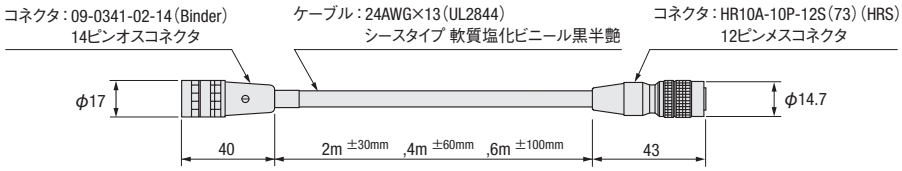

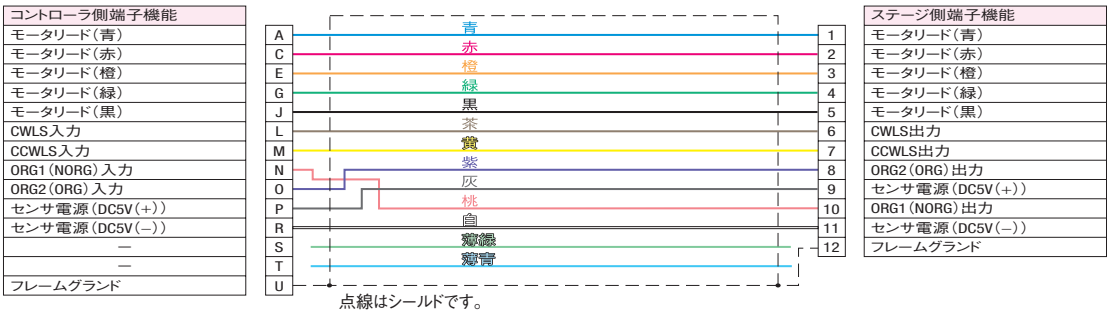

■ロボットケーブル

●D214-1-2R(K)、D214-1-4R(K)、D214-1-6R(K)

※片端バラケーブル(末尾K付き)の場合は、14ピンオスコネクタ(コントローラ)側がバラ線となります。

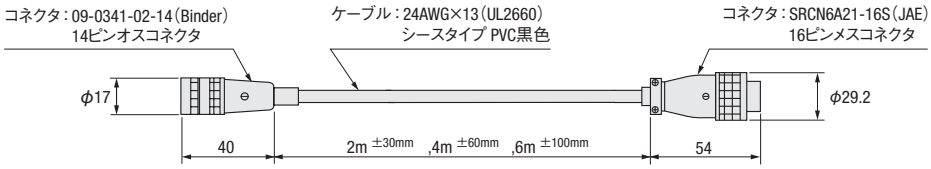

コントローラ側端子機能			ステージ側端子機能
モータリード(青)	A	青 1	モータリード(青)
モータリード(赤)	C	赤 2	モータリード(赤)
モータリード(橙)	E	橙 3	モータリード(橙)
モータリード(緑)	G	緑 4	モータリード(緑)
モータリード(黒)	J	黒 5	モータリード(黒)
CWLS入力	L	茶 6	CWLS出力
CCWLS入力	M	黄 7	オープン
NORG入力	N	桃 8	CCWLS出力
ORG入力	O	紫 9	オープン
センサ電源(DC5V(+))	P	灰 10	センサ電源(DC5V(+))
センサ電源(DC5V(−))	R	白 11	NORG出力
−	S	黄緑 12	電磁ブレーキ電源(DC24V(+)) ※1
−	T	黄青 13	電磁ブレーキ電源(DC24V(−))
フレームグランド	U	14	ORG出力
		15	センサ電源(DC5V(−))
		16	フレームグランド

点線はシールドです。

※1 電磁ブレーキ付き以外のモータではこの端子はオープンになっています。

●D214-2-2R(K)、D214-2-4R(K)、D214-2-6R(K)

※片端バラケーブル(末尾K付き)の場合は、14ピンオスコネクタ(コントローラ)側がバラ線となります。

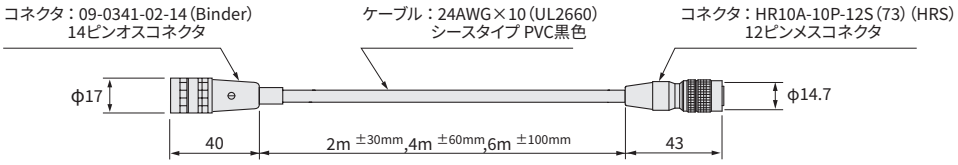

コントローラ側端子機能			ステージ側端子機能
モータリード(青)	A	青 1	モータリード(青)
モータリード(赤)	C	赤 2	モータリード(赤)
モータリード(橙)	E	橙 3	モータリード(橙)
モータリード(緑)	G	緑 4	モータリード(緑)
モータリード(黒)	J	黒 5	モータリード(黒)
CWLS入力	L	茶 6	CWLS出力
CCWLS入力	M	黄 7	CCWLS出力
NORG入力	N	8	センサ電源(DC5V(−))
ORG入力	O	紫 9	センサ電源(DC5V(+))
センサ電源(DC5V(+))	P	灰 10	ORG出力
センサ電源(DC5V(−))	R	白 11	センサ電源(DC5V(−))
−	S	12	フレームグランド
−	T		
フレームグランド	U		

点線はシールドです。

■スリット原点センサ(ORG2)対応ケーブル(PG,KGB07シリーズ用)

●D214-2-2RA(K)、D214-2-4RA(K)、D214-2-6RA(K)

※片端バラケーブル(末尾K付き)の場合は、14ピンオスコネクタ(コントローラ)側がバラ線となります。

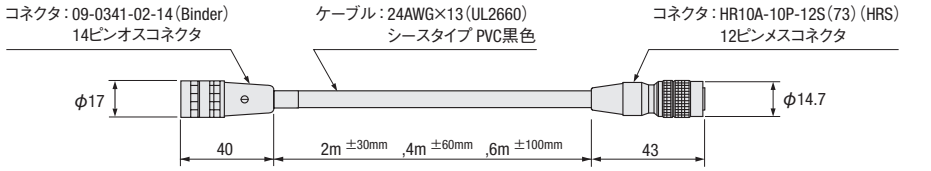

コントローラ側端子機能			ステージ側端子機能
モータリード(青)	A	青 1	モータリード(青)
モータリード(赤)	C	赤 2	モータリード(赤)
モータリード(橙)	E	橙 3	モータリード(橙)
モータリード(緑)	G	緑 4	モータリード(緑)
モータリード(黒)	J	黒 5	モータリード(黒)
CWLS入力	L	茶 6	CWLS出力
CCWLS入力	M	黄 7	CCWLS出力
ORG1(NORG)入力	N	紫 8	ORG2(ORG)出力
ORG2(ORG)入力	O	灰 9	センサ電源(DC5V(+))
センサ電源(DC5V(+))	P	桃 10	ORG1(NORG)出力
センサ電源(DC5V(−))	R	白 11	センサ電源(DC5V(−))
−	S	黄緑 12	フレームグランド
−	T	黄青	
フレームグランド	U		

点線はシールドです。

自動ステージ モータオプション付属ケーブル（モータ用）

●電磁ブレーキ付モータケーブル（固定用） STPO-RK2-A-3

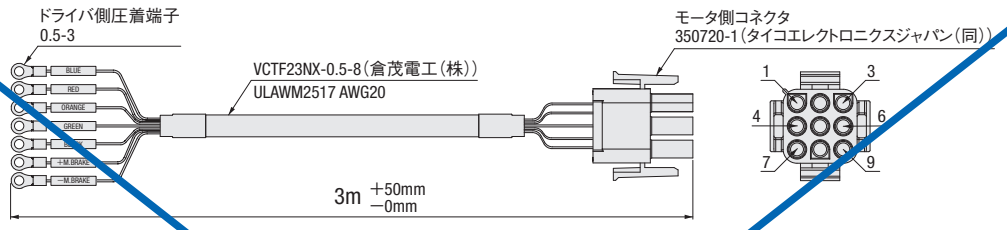

マーク		Pin	信号名
BLUE	青	1	モーターリード 青
RED	赤	2	モーターリード 赤

別紙をご参照ください。

●αステップモータケーブ

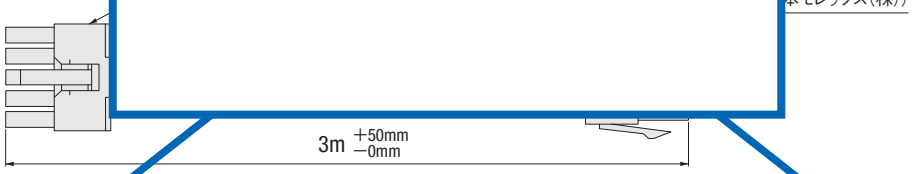

Pin		Pin
1	白	1
2	紫	2
3	赤	3
4	青	4
—		—
6	黒	6
7	茶	7
8	緑	8
9	黄	9
10	シールド	10

屏蔽

●サーボモータケーブル（可動用） SVPM-J3HF1-B-3-02S

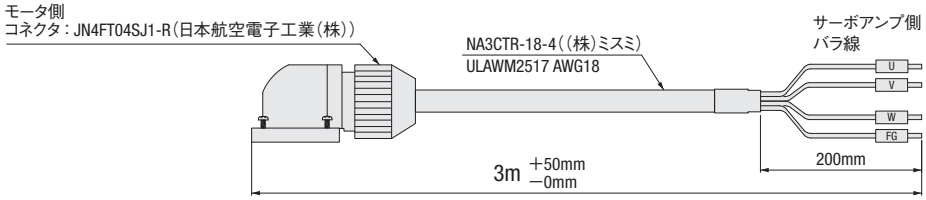

Pin	信号名		マーク
1	FG	緑/黄	FG
2	U相	赤	U
3	V相	白	V
4	W相	青	W

●サーボエンコーダケーブル（可動用） SVEM-J3HF1-B-3

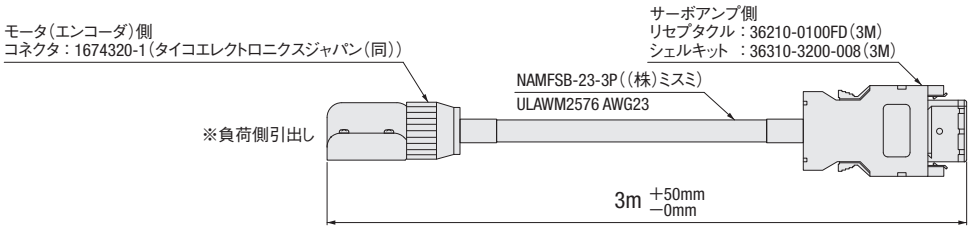

Pin	信号名		信号名	Pin
3	P5	白	P5	1
6	LG	黒	LG	2
5	MR	赤	MR	3
4	MRR	黒	MRR	4
2	BAT	緑	BAT	9
9	SD	シールド	SD	プレート

URL:http://www.surugaseiki.com/ E-mail:info@suruga-g.co.jp
TEL.0120-789-446 FAX.0120-789-449

モータオプション付属ケーブル　αSTEP/RK II 用ケーブル

■CC0□0VA2F2 (固定用)

└2 : 2m
5 : 5m

対象製品型式
KS101-30L (R) PA-2A
KS101-30L (R) PA-5A

■CC0□0VA2R2 (可動用)

└2 : 2m
3 : 3m
5 : 5m

対象製品型式
KS101-30L (R) PA-2R
KS101-30L (R) PA-5R
KXC□□□□□-PAP
KXG06-□□□-PAP
KXL06□□□-□□-PA□P
PG□□□ー□□□□□PAP
SXM20-T1E-D1-3
SXM26-T1E-D1-3

ARシリーズ DC電源 (CC0□0VA2F2/CC0□0VA2R2)

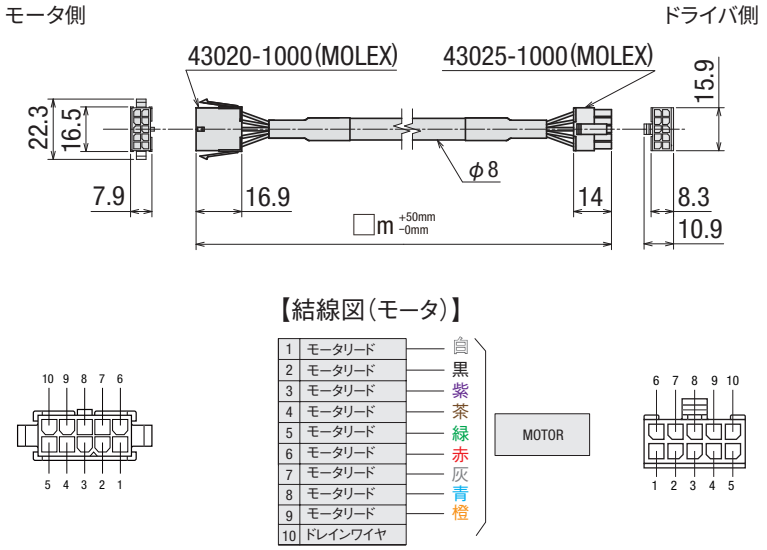

■CC0□0VAF (固定用)

└2 : 2m
5 : 5m

対象製品型式
KS101-30L (R) QA-2A
KS101-30L (R) QA-5A
KS102-□□□QA-2A
KS102-□□□QA-5A

■CC0□0VAR (可動用)

└2 : 2m
3 : 3m
5 : 5m

対象製品型式
KS101-30L (R) QA-2R
KS101-30L (R) QA-5R
KS102-□□□QA-2R
KS102-□□□QA-5R
KXS18□□□ー□□-QAP
SXM20-T2E-D2E-3
SXM26-T2E-D2E-3
SXM30-T2E-D2E-3
SXM30-T3E-D3E-3
SXM45-T3E-D3E-3

ARシリーズ AC電源 (CC0□0VAF/CC0□0VAR)

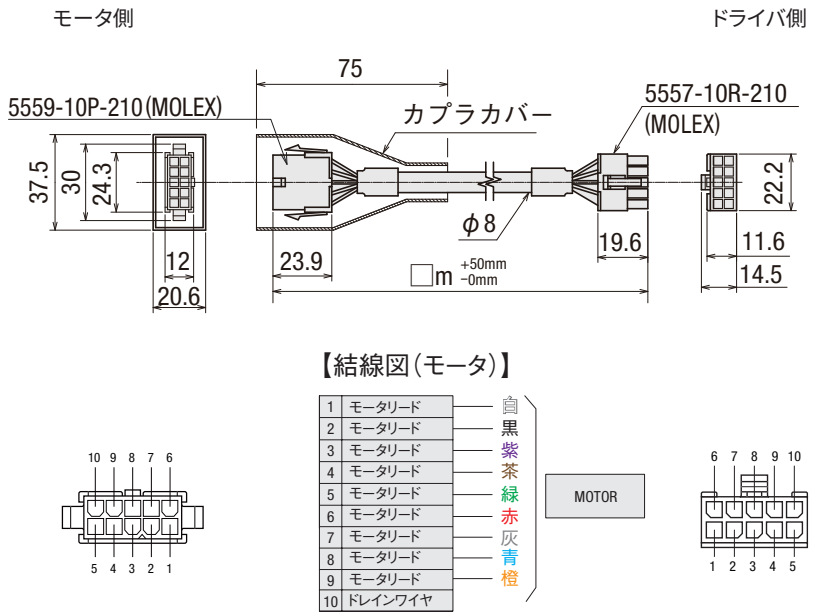

■CC030VPF (3m/固定用)

対象製品型式
SXM20-T4E-D4E-3
SXM26-T4E-D4E-3
SXM26-T4E-D4E-3
SXM30-T5E-D5E-3
SXM45-T5E-D5E-3

RK II シリーズ (CC030VPF)

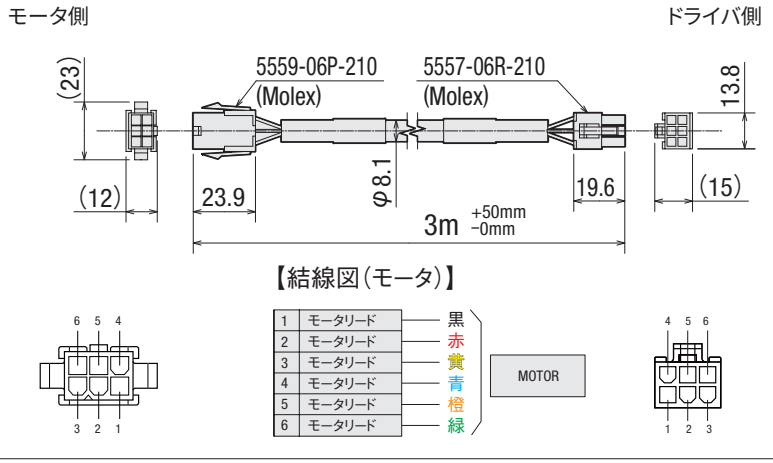

モータオプション付属ケーブル　電磁ブレーキ付モータ用ケーブルセット

■CC030VARB (3m/可動用)

対象製品型式
SXM20-T2BE-D2E-3
SXM26-T2BE-D2E-3
SXM30-T2BE-D2E-3
SXM30-T3BE-D3E-3
SXM45-T3BE-D3E-3

ARシリーズ AC電源 (CC030VARB)

モータ用ケーブル

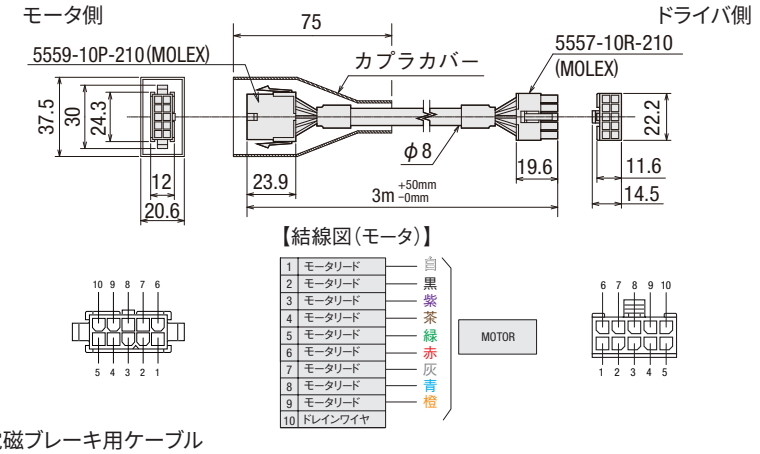

電磁ブレーキ用ケーブル

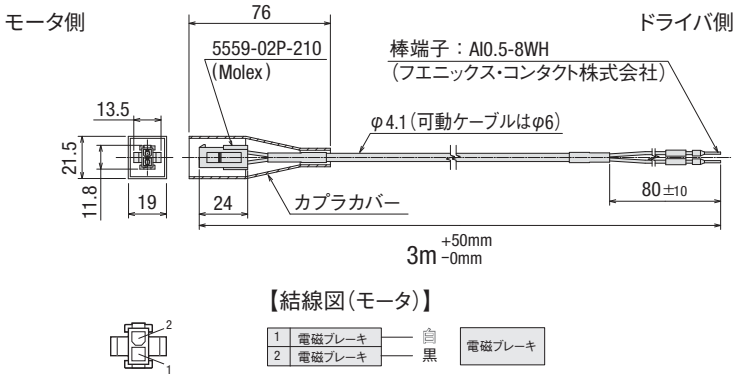

■CC030VPFB (3m/固定用)

対象製品型式
KXG06-□□□-MAM
KXL06□□□-□□-MA□M
PG□□□ー□□□□□MAM
KXS18□□□ー□□-SAM
SXM20-T4BE-D6E-3
SXM26-T4BE-D6E-3
SXM30-T4BE-D6E-3
SXM30-T5BE-D7E-3
SXM45-T5BE-D7E-3

RK II シリーズ (CC030VPFB)

モータ用ケーブル

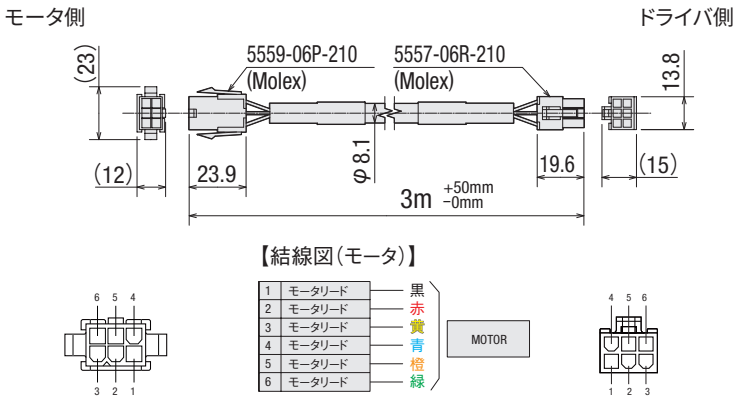

電磁ブレーキ用ケーブル

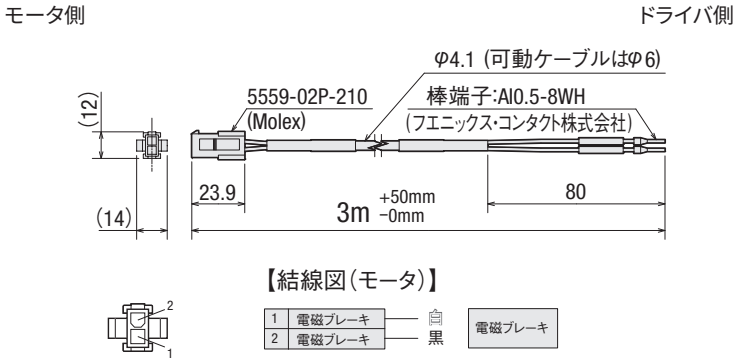

自動ステージ モータオプション付属ケーブル（センサ用）

●CAVE-X/KXCモータオプション用センサケーブル（固定用） HR10AP-S-SB-6-2
●モータレスシリーズ用センサケーブル（固定用）

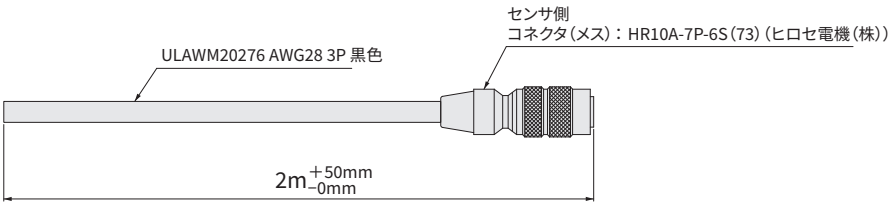

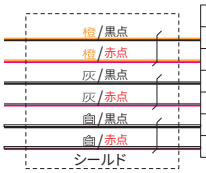

Pin	信号名
1	CWLS
2	CCWLS
3	ORG
4	NORG
5	V+
6	V−

※シールドはコネクタ内シェル接続になります。

●PGシリーズ用リミットセンサケーブル（固定用） PG-H-ASSY5-2000

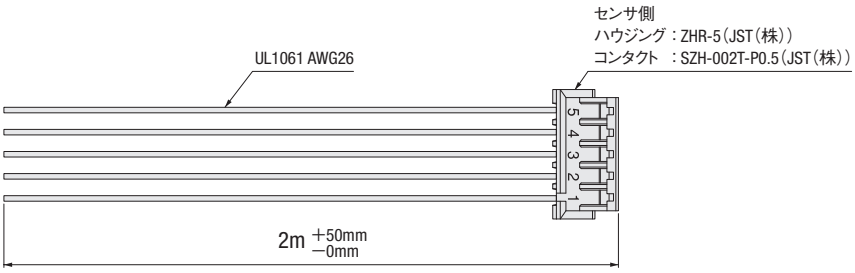

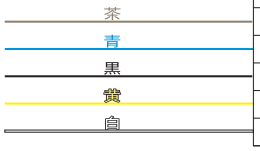

Pin	信号名
1	V+
2	V−
3	CCWLS
4	ORG1
5	CWLS

●PGシリーズ用スリット原点センサ（マイクロフォトセンサ）（固定用） PM-L25

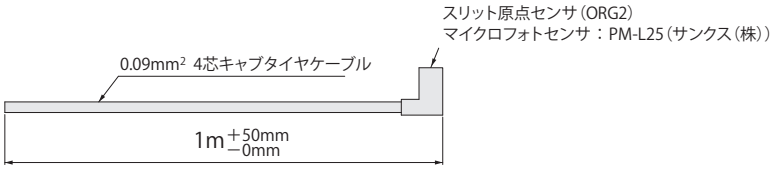

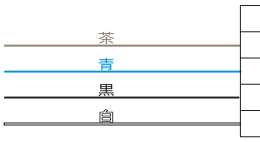

信号名
V+
V−
ORG2（OUT1）
ORG2（OUT2）

モータオプション付属ケーブル（モータ/センサ用）は
単品での販売はしておりません。

PGシリーズのモータについては ▶ P.1-037
CAVE-Xのモータについては KXG ▶ P.1-051
KXL ▶ P.1-077