アリ式ステージ水平面Z軸 □25/□40/□60：B07/BDBHR

RoHS

方式	製品イメージ	特長
ラック&ピニオン	ステージ面サイズ□25mm B07-1N BDBHR-25 	【特長】 ・ステージ面が水平に昇降するラック&ピニオン型Z軸ステージです。 ・BDBHR-25は六角レンチ操作タイプでより省スペース。誤操作防止にも。 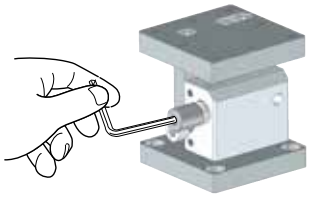 BDBHR-25は六角レンチで操作が可能です。
	ステージ面サイズ□40mm B07-2N 	【特長】 ・ステージ面が水平に昇降するラック&ピニオン型Z軸ステージです。
	ステージ面サイズ□60mm B07-3N 	【特長】 ・ステージ面が水平に昇降するラック&ピニオン型Z軸ステージです。 ・B07-3Nにはオリジナルクランプ（ひげクランプ）を採用しています。

3 数量1~3 日目発送

SPEC					
型式		B07-1N	BDBHR-25	B07-2N	B07-3N
ステージ面サイズ		25×25mm		40×40mm	60×60mm
移動量		±2.5mm		±5mm	±10mm
ハンドル1回転の移動量		8mm	8mm	13mm	18mm
最小読取		バーニア目盛0.1mm			
耐荷重		0.7kgf【6.9N】	1.0kgf【9.8N】	1.0kgf【9.8N】	1.5kgf【14.7N】
移動精度	真直度	30μm			
許容モーメント荷重	ピッチ	0.6N・m	0.6N・m	0.6N・m	4.0N・m
	ヨー	1.0N・m	1.0N・m	1.0N・m	4.0N・m
	ロール	1.5N・m	1.2N・m	1.5N・m	2.5N・m
平行度		−	150μm	−	
運動の平行度		−	30μm	−	
自重		0.08kg		0.12kg	0.47kg
主材質ー表面処理		黄銅ー黒塗装		アルミー黒アルマイト処理	
付属ねじ（六角穴付ボルト）		M2ー5　4本	M2ー5　4本	M3ー6　4本	M4ー6　4本
価格	1台	¥21,500	¥25,000	¥23,000	¥24,000
	2〜6台	¥18,000	¥21,000	¥19,000	¥20,000
	7台〜	¥17,500	¥20,500	¥18,500	¥19,500

SURUGA SEIKI CADデータ 3D・2D

外形寸法図

B07-1N

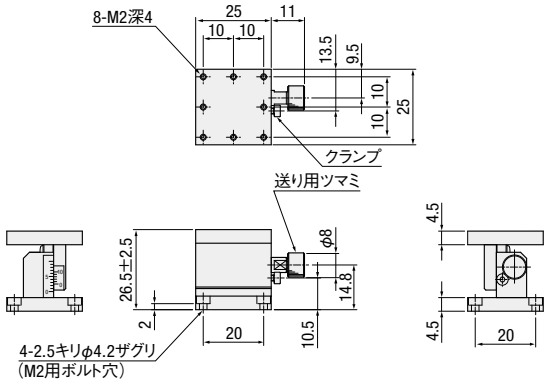

BDBHR-25

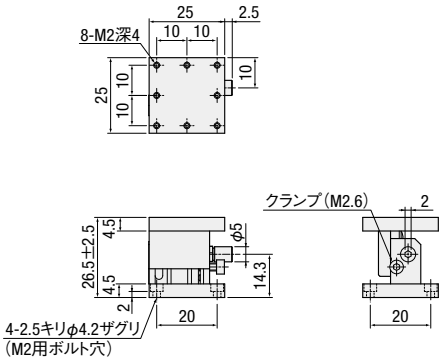

B07-2N

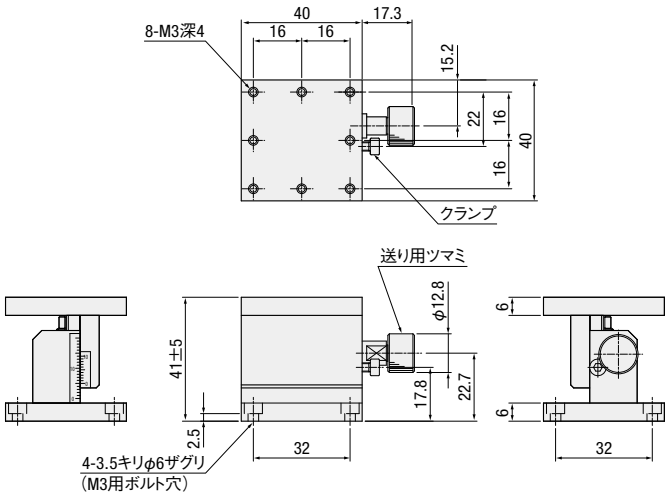
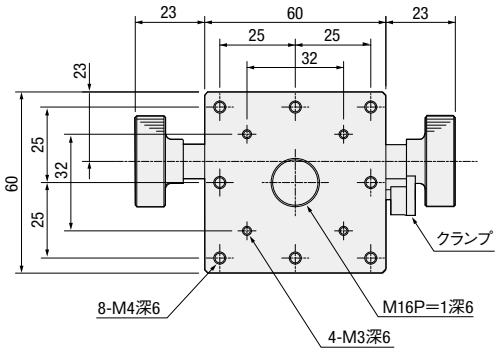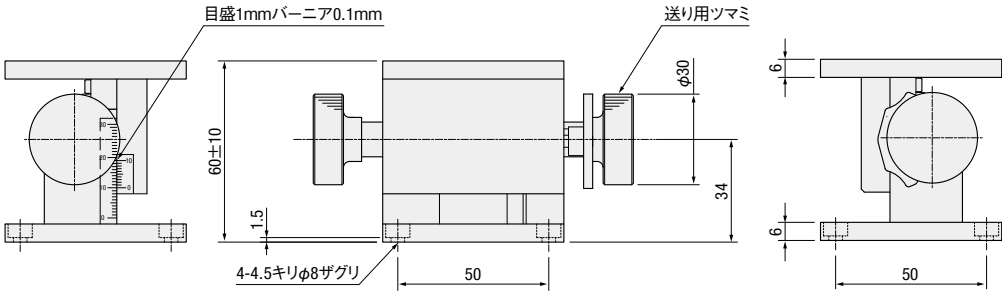
B07-3N